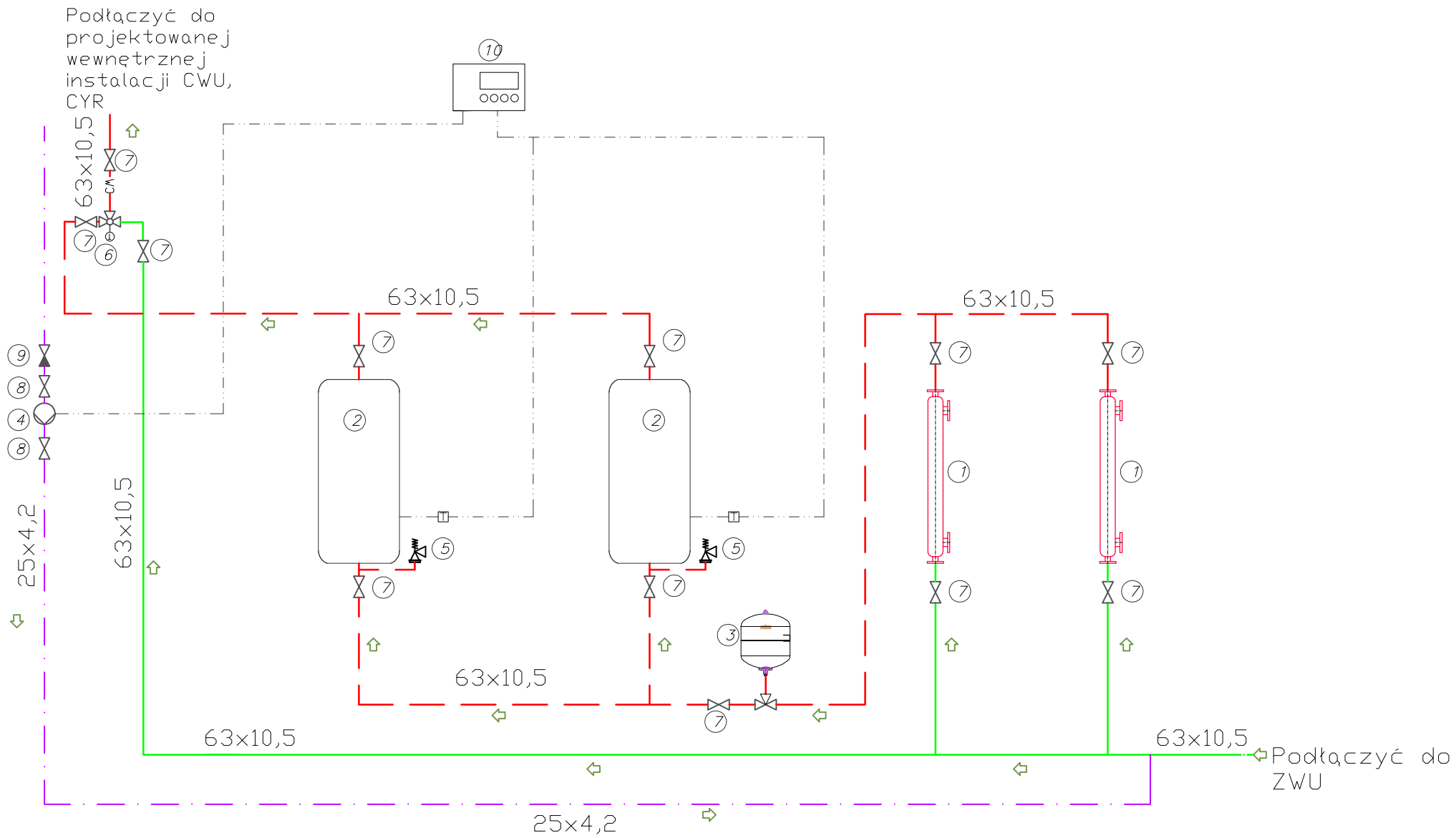

Połączenia elektryczne

ZWU

CWU

CYR

1. Istniejący Rurowy Wymiennik ciepła typu Jad
2. Proj. Zasobnik cwu pojemnośc 500l 2szt.
3. Proj. Naczynie przeponowe o poj 100l -1szt.
4. Proj. Pompa cyrkulacyjna-1szt.
5. Proj. Zawór bezpieczęństa 3/4 ″-2szt.
6. Proj. Zawór termostatyczny trójdrogowy z funkcją antylegionella 1 1/2 ″-1szt.
7. Proj. Zawór odcinający ø40 -12szt.
8. Proj. Zawór odcinający ø20 -2szt.
9. Proj. Zawór zwrotny ø20 -1szt.
10. Proj. Regulator obsługujący schemat -1szt.

ModernEko
tel. 882 - 147 - 538

Wojciech Świerczyński
ul. Pietrusińskiego 12 lok.9
7-207 Częstochowa

Inwestor:	**Politechnika Rzeszowska im. Ignacego Łukasiewicza al. Powstańców Warszawy 12, 35-959 Rzeszów**				
Faza:	**PROJEKT BUDOWLANY**				
Branża:	Sanitarna				
Temat:	**Przebudowa wybranych pomieszczeń Stołówki Studenckiej Politechniki Rzeszowskiej położonej przy ul. Akademickiej 8 w Rzeszowie ul.Akademicka 8, 35-001 Rzeszów, dz. nr 1775/91, obręb 0207, jedn. ewid. 186301_1**				
Projektował:	mgr inż. Seweryn Urbański	SLK/3876/POOS/11	specjalność instalacyjna	VII 2018	
Sprawdził:	mgr inż. Kamila Dziubek	SLK/2753/POOS/09	specjalność instalacyjna	VII 2018	
Schemat podłączenia zasobników cwu				Skala -/-	Nr rysunku Z1